DTC510

RFID HF головка чтения/записи

DTCHF MCRWCOUS03

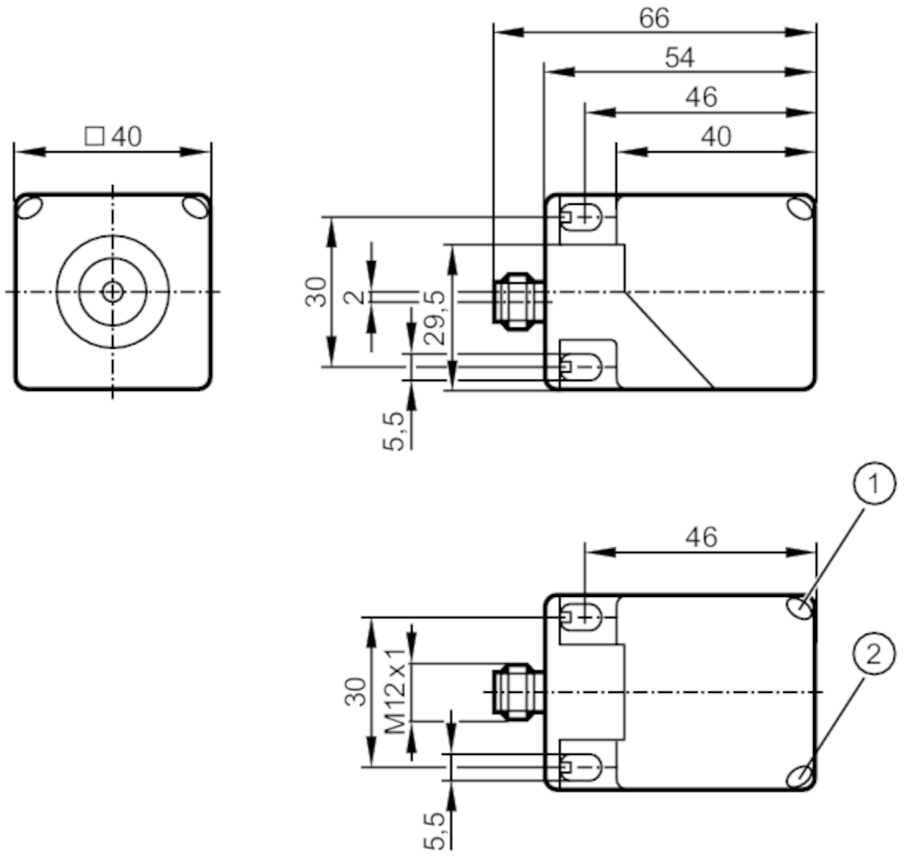

1 светодиод жёлтый
2 светодиод зелёный
2 светодиод красный

Приложение				
Радио сертификат для		США; Канада; EU/RED; Австралия; Япония; Тайвань; Индия; Сингапур; Китай; Южная Корея		
Примечание об одобрении радиосвязи		Список стран, применяющих Европейскую директиву по радиооборудованию 2014/53/EU (RED), находится в разделе «Программы и файлы для скачивания».		
Электронные данные				
Рабочее напряжение	[V]	9...32 DC		
Потребление тока	[mA]	≤ 50 (24 V) / ≤ 80 (12 V)		
Класс защиты		III		
Рабочая частота	[MHz]	13,56		
Стандарт RFID		ISO 15693		
Диапазон контроля				
Расстояние до идент.бирки [мм]	[mm]			≤ 60
Интерфейсы				
Коммуникационный интерфейс		CAN		

DTC510

RFID HF головка чтения/записи

DTCHF MCRWCOUS03

CAN		
Протокол		CANopen
Условия эксплуатации		
Температура окружающей среды	[°C]	-20...60
Температура хранения	[°C]	-25...80
Степень защиты		IP 67; IP 69K
Испытания / одобрения		
Ударопрочность	EN 60068-2-27	40 г 6 ms / повторяющийся
	EN 60068-2-27	50 г 11 ms / неповторяющийся
Вибропрочность	EN 60068-2-6	20 г 10...2000 Hz
MTTF	[годы]	484
Механические данные		
Вес	[g]	180
Корпус		Прямоугольный
Чувствительная поверхность		5 положений по выбору
Размеры	[mm]	40 x 40 x 54
Материал		корпус: PA (полиамид); металлическая часть: нерж.сталь
Дисплеи / Элементы управления		
Дисплей	Preoperational Mode	1 x светодиод, зелёный светит
	Operational Mode	1 x светодиод, зелёный мигает
	коммуникация с биркой	1 x светодиод, жёлтый светит
	ошибки	1 x светодиод, красный мигает
Примечания		
Примечания		Расстояние до других ID-меток см. в соответствующих тех. данных (E803xx)
Упаковочная величина		1 шт.

электрическое подключение

Разъем: 1 x M12, Поворачиваемый, фиксируется защелкой; кодировка: A

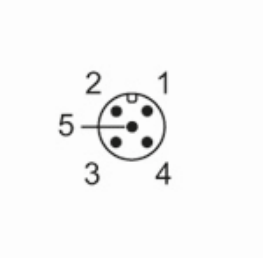

1	не используется
2	U+
3	заземление
4	CAN_H
5	CAN_L