DTM435

RFID головка чтения/записи с интерфейсом CAN и протоколом CANopen

DTMHF INRWCOUS03

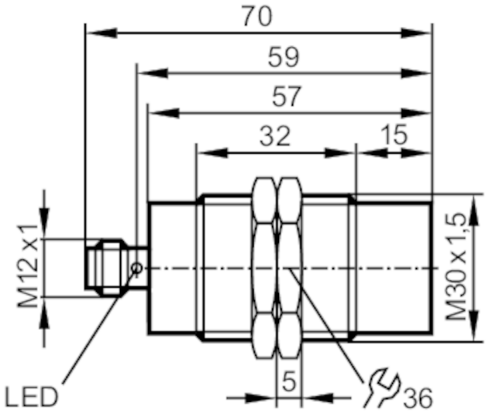

Приложение			
Радио сертификат для		США; Канада; EU/RED; Австралия; Япония; Китай; Тайвань; Индия; Сингапур; Украина; Бразилия	
Примечание об одобрении радиосвязи		Список стран, применяющих Европейскую директиву по радиооборудованию 2014/53/EU (RED), находится в разделе «Программы и файлы для скачивания».	
Электронные данные			
Рабочее напряжение	[V]	9...32 DC	
Потребление тока	[mA]	< 50 (24 V) / < 80 (12 V)	
Класс защиты		III	
Рабочая частота	[MHz]	13,56	
Стандарт RFID		ISO 15693	
Диапазон контроля			
Расстояние между записывающими/ считывающими головками фронтально	[mm]	200	
Расстояние между записывающими/ считывающими головками сбоку	[mm]	100	
Расстояние до идент.бирки [мм]	[mm]		≤ 55
Интерфейсы			
Коммуникационный интерфейс		CAN	
CAN			
Протокол		CANopen	
Условия эксплуатации			
Температура окружающей среды	[°C]	-40...85	
Температура хранения	[°C]	-40...85	

DTM435

RFID головка чтения/записи с интерфейсом CAN и протоколом CANopen

DTMHF INRWCOUS03

Степень защиты	IP 67; IP 69K	
Испытания / одобрения		
Ударопрочность	EN 60068-2-27	40 г 6 ms / повторяющийся
	EN 60068-2-27	50 г 11 ms / неповторяющийся
Вибропрочность	EN 60068-2-6	20 г 10...2000 Hz
MTTF [годы]	475	
Механические данные		
Вес [g]	175,15	
Корпус	Резьбовой корпус	
Размеры [mm]	M30 x 1,5 / L = 70	
Обозначение резьбы	M30 x 1,5	
Материал	корпус: нерж.сталь; Защитная панель: PPS; светодиодное окно: PEI	
Дисплеи / Элементы управления		
Дисплей	Preoperational Mode	1 x светодиод, зелёный светит
	Operational Mode	1 x светодиод, зелёный мигает
	ошибки	1 x светодиод, красный мигает
	коммуникация с биркой	1 x светодиод, жёлтый светит
Примечания		
Упаковочная величина	1 шт.	

электрическое подключение

Разъем: 1 x M12; кодировка: A

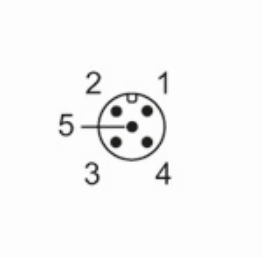

1	не используется
2	U+
3	GND
4	CAN_H
5	CAN_L