DI524A

Компактная оценочная электроника для контроля скорости

DIA3010-WRKG/IO/US/3D

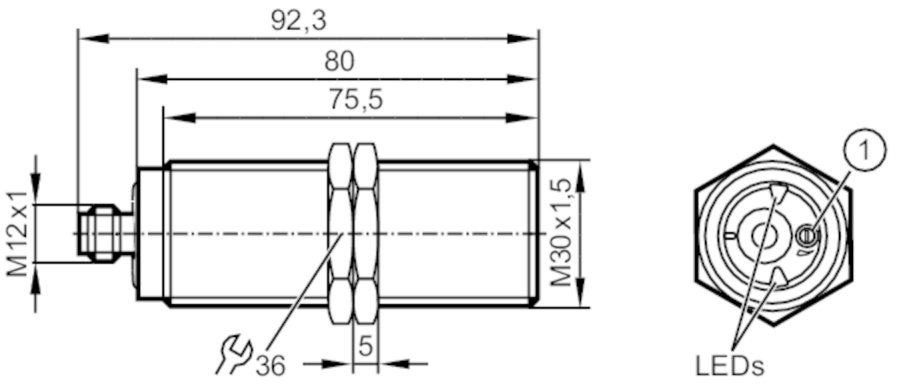

1 с потенциометром

Характеристики		
Электрическое исполнение		PNP/NPN
Функция выходного сигнала		нормально открытый / нормально закрытый; (параметризуемый)
Диапазон срабатывания	[mm]	10
Коммуникационный интерфейс		IO-Link
Корпус		Резьбовой корпус
Размеры	[mm]	M30 x 1,5 / L = 92,3
Приложение		
Применение		простая оценка вращающихся и линейных движений с учетом пониженной скорости; блокировка
Электронные данные		
Номинальное напряжение DC	[V]	10...36
Потребление тока	[mA]	< 22
Класс защиты		III
Защита от перепутывания полярности		да
Выходы		
Электрическое исполнение		PNP/NPN
Функция выходного сигнала		нормально открытый / нормально закрытый; (параметризуемый)
Макс. падение напряжения коммутационного выхода DC	[V]	2,5
Постоянный ток нагрузки коммутационного выхода DC	[mA]	250
Кратковременный ток нагрузки коммутационного выхода	[mA]	250
Защита от короткого замыкания		да

DI524A

Компактная оценочная электроника для контроля скорости

DIA3010-WRKG/IO/US/3D

Защита от перегрузок по току	да	
Диапазон контроля		
Диапазон срабатывания [mm]	10	
Настраиваемое расстояние срабатывания	нет	
Рабочее расстояние срабатывания [mm]	0...8,1	
Диапазон измерения/настройки		
Настройка параметров в пределах [Imp/min]	5...3600	
Принцип измерения	inductive	
Точность/ погрешность		
Поправочный коэффициент	сталь: 1 / нерж.сталь: 0,7 / латунь: 0,5 / алюминий: 0,4 / медь: 0,3	
Гистерезис [% от Sr]	10	
Время реакции		
Задержка при запуске [s]	0...30	
Макс. частота снижения сигнала [Imp/min]	18000	
Программное обеспечение / Программирование		
Настройка точки переключения	Потенциометр или IO-Link	
Интерфейсы		
Коммуникационный интерфейс	IO-Link	
Способ передачи	COM2 (38,4 kBaud)	
Профили	Smart Sensor - SSP 0	Generic Profiled Sensor
	Function	Device identification
	Function	Multiple switching signal
	Function	Process data variable
	Function	Device diagnosis
	Function	Teach channel
Миним.время рабочего цикла [ms]	3,2	
Поддерживаемые DeviceID	**Режим работы**	**ID прибора**
	default	734
Условия эксплуатации		
Температура окружающей среды [°C]	-25...60	
Температура хранения [°C]	-25...60	
Степень защиты	IP 65; IP 67	
Испытания / одобрения		
Разрешение	IECEx BVS 17.0094X	
Маркировка ATEX	Ex II 3D Ex tc IIIC T80°C Dc X	
ЭМС	EN 60947-5-2	

DI524A

Компактная оценочная электроника для контроля скорости

DIA3010-WRKG/IO/US/3D

Ударопрочность		DIN EN 60947-5-2	
Вибропрочность		DIN EN 60947-5-2	
MTTF	[годы]	656	
Механические данные			
Вес	[g]	268	
Корпус		Резьбовой корпус	
Монтаж		установка заподлицо	
Размеры	[mm]	M30 x 1,5 / L = 92,3	
Обозначение резьбы		M30 x 1,5	
Материал		корпус: латунь покрытая специальным слоем; PA (полиамид); нерж.сталь; TPE-U	
Дисплеи / Элементы управления			
Дисплей		Состояние выхода	1 x светодиод, зелёный
		Входной сигнал	1 x светодиод, жёлтый
Принадлежности			
Комплект поставки		крепежные гайки: 2	
Примечания			
Упаковочная величина		1 шт.	

электрическое подключение

Разъем: 1 x M12; кодировка: A

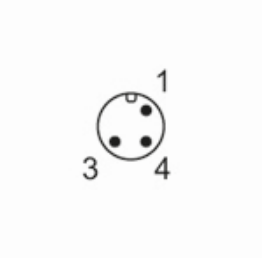

Соединение

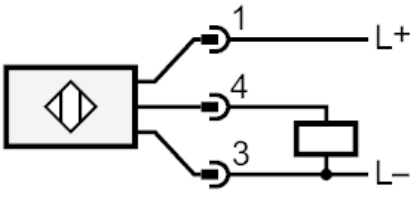

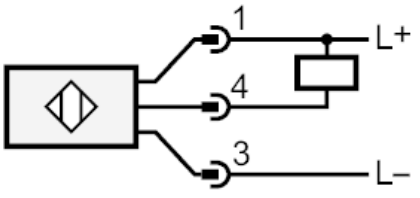

4: OUT / IO-Link