# DI5034

## Компактная оценочная электроника для контроля скорости

DMC3024-WRKG/IO/US

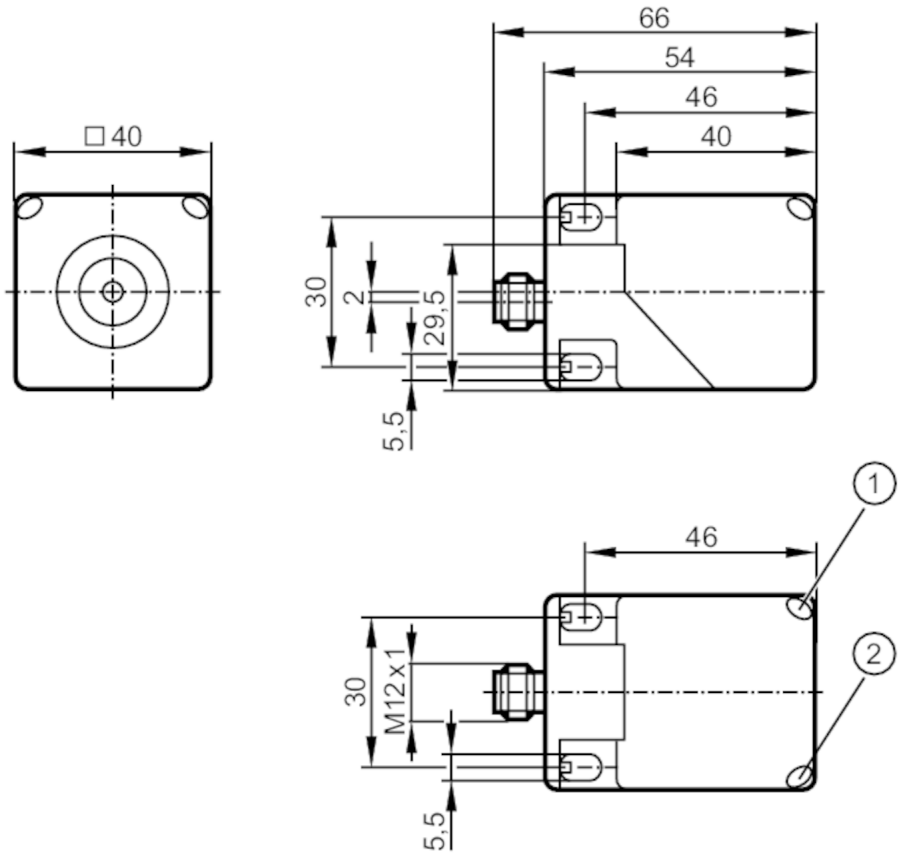


1 светодиод жёлтый
2 светодиод зелёный

| Характеристики | | |
|---|---|---|
| Электрическое исполнение | | PNP/NPN |
| Функция выходного сигнала | | нормально открытый / нормально закрытый; (параметризуемый) |
| Диапазон срабатывания | [mm] | 24 |
| Коммуникационный интерфейс | | IO-Link |
| Корпус | | Прямоугольный |
| Размеры | [mm] | 40 x 40 x 54 |
| **Приложение** | | |
| Применение | | простая оценка вращающихся и линейных движений с учетом пониженной скорости; блокировка |
| **Электронные данные** | | |
| Номинальное напряжение DC | [V] | 10...30 |
| Потребление тока | [mA] | < 10 |
| Класс защиты | | III |
| Защита от перепутывания полярности | | да |

# DI5034

## Компактная оценочная электроника для контроля скорости

DMC3024-WRKG/IO/US

| | | |
|---|---|---|
| **Выходы** | | |
| Электрическое исполнение | PNP/NPN | |
| Функция выходного сигнала | нормально открытый / нормально закрытый; (параметризуемый) | |
| Макс. падение напряжения коммутационного выхода DC [V] | 2,5 | |
| Постоянный ток нагрузки коммутационного выхода DC [mA] | 100 | |
| Защита от короткого замыкания | да | |
| Защита от перегрузок по току | да | |
| **Диапазон контроля** | | |
| Диапазон срабатывания [mm] | 24 | |
| Настраиваемое расстояние срабатывания | нет | |
| Рабочее расстояние срабатывания [mm] | 0...19,44 | |
| **Диапазон измерения/настройки** | | |
| Настройка параметров в пределах [Imp/min] | 5...9600 | |
| Принцип измерения | inductive | |
| **Точность/ погрешность** | | |
| Поправочный коэффициент | сталь: 1 / нерж.сталь: 0,7 / латунь: 0,5 / алюминий: 0,4 / медь: 0,3 | |
| Гистерезис [% от Sr] | 10 | |
| **Время реакции** | | |
| Задержка при запуске [s] | 0...30; (Ширина шага: 100 ms; по умолчанию: 15 s) | |
| Макс. частота снижения сигнала [Imp/min] | 12000 | |
| **Интерфейсы** | | |
| Коммуникационный интерфейс | IO-Link | |
| Способ передачи | COM2 (38,4 kBaud) | |
| Профили | Smart Sensor - SSP 0 | Generic Profiled Sensor |
| | Function | Device identification |
| | Function | Multiple switching signal |
| | Function | Process data variable |
| | Function | Device diagnosis |
| | Function | Teach channel |
| Миним.время рабочего цикла [ms] | 3,2 | |
| Поддерживаемые DeviceID | **Режим работы** | **ID прибора** |
| | default | 913 |
| **Условия эксплуатации** | | |
| Температура окружающей среды [°C] | -40...85 | |

# DI5034

## Компактная оценочная электроника для контроля скорости

DMC3024-WRKG/IO/US

| | | | |
|---|---|---|---|
| Температура хранения | [°C] | -25...85 | |
| Степень защиты | | IP 67 | |
| **Испытания / одобрения** | | | |
| ЭМС | | EN 61000-4-2 ESD | 4 kV CD / 8 kV AD |
| | | EN 61000-4-3 ВЧ излучение | 10 V/m |
| | | EN 61000-4-4 Burst | 2 kV |
| | | EN 61000-4-6 ВЧ проводимость | 10 V |
| | | EN 55011 | класс B |
| | | EN 60947-5-2 | |
| MTTF | [годы] | 636 | |
| Сертификат UL | | Регистрационный номер UL | A009 |
| **Механические данные** | | | |
| Вес | [g] | 182 | |
| Корпус | | Прямоугольный | |
| Монтаж | | незаподлицо | |
| Размеры | [mm] | 40 x 40 x 54 | |
| Материал | | корпус: PA (полиамид) | |
| **Дисплеи / Элементы управления** | | | |
| Дисплей | | режим работы | светодиод, зелёный |
| | | SIO режим | |
| | | выходная ступень питается током | 4 x светодиод, жёлтый |
| | | Режим IO-Link | |
| | | мишень в диапазоне измерения | 4 x светодиод, жёлтый |
| | | мишень вне диапазона измерения | 4 x светодиод, жёлтый мигает |
| **Примечания** | | | |
| Упаковочная величина | | 1 шт. | |

**электрическое подключение**

Разъем: 1 x M12; кодировка: A; Литой корпус: латунь, покрыт белой бронзой

# DI5034

## Компактная оценочная электроника для контроля скорости

DMC3024-WRKG/IO/US

### Соединение

4: OUT / IO-Link