DI5032

Компактная оценочная электроника для контроля скорости

DIK3021-WRKG/IO/US

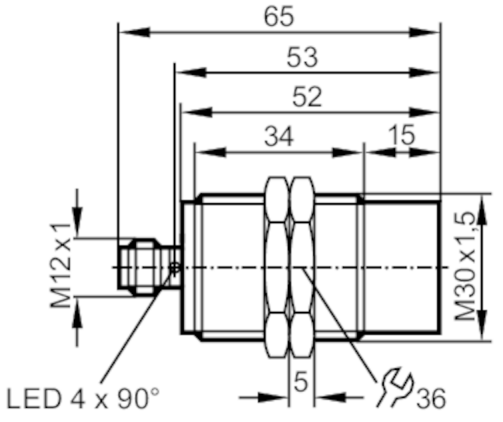

Характеристики		
Электрическое исполнение		PNP/NPN
Функция выходного сигнала		нормально открытый / нормально закрытый; (параметризуемый)
Диапазон срабатывания	[mm]	21
Коммуникационный интерфейс		IO-Link
Корпус		Резьбовой корпус
Размеры	[mm]	M30 x 1,5 / L = 65
Приложение		
Применение		простая оценка вращающихся и линейных движений с учетом пониженной скорости; блокировка
Электронные данные		
Номинальное напряжение DC	[V]	10...30
Потребление тока	[mA]	< 10
Класс защиты		III
Защита от перепутывания полярности		да
Выходы		
Электрическое исполнение		PNP/NPN
Функция выходного сигнала		нормально открытый / нормально закрытый; (параметризуемый)
Макс. падение напряжения коммутационного выхода DC	[V]	2,5
Постоянный ток нагрузки коммутационного выхода DC	[mA]	100
Защита от короткого замыкания		да
Защита от перегрузок по току		да
Диапазон контроля		
Диапазон срабатывания	[mm]	21

DI5032

Компактная оценочная электроника для контроля скорости

DIK3021-WRKG/IO/US

Настраиваемое расстояние срабатывания	нет	
Рабочее расстояние срабатывания [mm]	0...17	
Диапазон измерения/настройки		
Настройка параметров в пределах [Imp/min]	5...14400	
Принцип измерения	inductive	
Точность/ погрешность		
Поправочный коэффициент	сталь: 1 / нерж.сталь: 0,7 / латунь: 0,5 / алюминий: 0,4 / медь: 0,3	
Гистерезис [% от Sr]	10	
Время реакции		
Задержка при запуске [s]	0...30; (Ширина шага: 100 ms; по умолчанию: 15 s)	
Макс. частота снижения сигнала [Imp/min]	18000	
Интерфейсы		
Коммуникационный интерфейс	IO-Link	
Способ передачи	COM2 (38,4 kBaud)	
Профили	Smart Sensor - SSP 0	Generic Profiled Sensor
	Function	Device identification
	Function	Multiple switching signal
	Function	Process data variable
	Function	Device diagnosis
	Function	Teach channel
Миним.время рабочего цикла [ms]	3,2	
Поддерживаемые DeviceID	**Режим работы**	**ID прибора**
	default	912
Условия эксплуатации		
Температура окружающей среды [°C]	-40...85	
Температура хранения [°C]	-25...85	
Степень защиты	IP 66; IP 67; IP 68; IP 69K	
Испытания / одобрения		
ЭМС	EN 61000-4-2 ESD	4 kV CD / 8 kV AD
	EN 61000-4-3 ВЧ излучение	10 V/m
	EN 61000-4-4 Burst	2 kV
	EN 61000-4-6 ВЧ проводимость	10 V
	EN 55011	класс B
	EN 60947-5-2	
Ударопрочность	EN 60068-2-27 Ea	100 г 11 мс полусинуса; 3 удара в каждом направлении по 3 координатным осям
Вибропрочность	DIN EN 60947-5-2	20 г (10...3000 Hz)
		50 циклов качания частоты; 1 октава в минуту в 3 осях

DI5032

Компактная оценочная электроника для контроля скорости

DIK3021-WRKG/IO/US

MTTF	[годы]	664	
Сертификат UL		Регистрационный номер UL	A008
Механические данные			
Вес	[g]	113,6	
Корпус		Резьбовой корпус	
Монтаж		незаподлицо	
Размеры	[mm]	M30 x 1,5 / L = 65	
Обозначение резьбы		M30 x 1,5	
Материал		корпус: латунь покрыт белой бронзой; активная поверхность: PBT (полибутилентерефталат) оранжевый; светодиодное окно: PEI; крепежные гайки: латунь покрыт белой бронзой	
Момент затяжки	[Nm]	50	
Дисплеи / Элементы управления			
Дисплей		SIO режим	
		выходная ступень питается током	4 x светодиод, жёлтый
		Режим IO-Link	
		мишень в диапазоне измерения	4 x светодиод, жёлтый
		мишень вне диапазона измерения	4 x светодиод, жёлтый мигает
Принадлежности			
Комплект поставки		крепежные гайки: 2 x M30	
Примечания			
Упаковочная величина		1 шт.	

электрическое подключение

Разъем: 1 x M12; кодировка: A

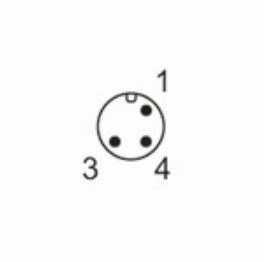

Соединение

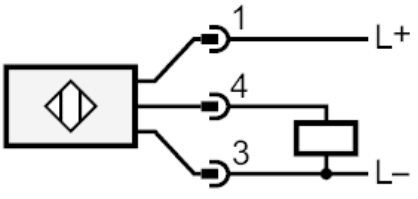

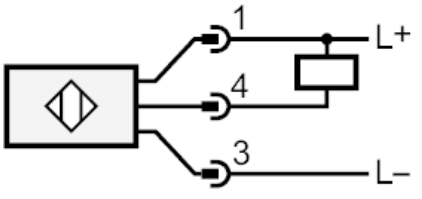

4: OUT / IO-Link