DI5028

Компактная оценочная электроника для контроля скорости

DFK36,5-WRKG/IO/US

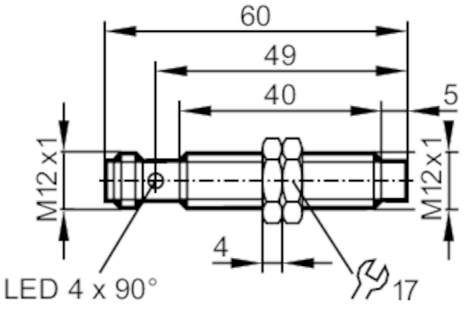

Характеристики		
Электрическое исполнение		PNP/NPN
Функция выходного сигнала		нормально открытый / нормально закрытый; (параметризуемый)
Диапазон срабатывания	[mm]	6,5
Коммуникационный интерфейс		IO-Link
Корпус		Резьбовой корпус
Размеры	[mm]	M12 x 1 / L = 60
Приложение		
Применение		простая оценка вращающихся и линейных движений с учетом пониженной скорости; блокировка
Электронные данные		
Номинальное напряжение DC	[V]	10...30
Потребление тока	[mA]	< 10
Класс защиты		III
Защита от перепутывания полярности		да
Выходы		
Электрическое исполнение		PNP/NPN
Функция выходного сигнала		нормально открытый / нормально закрытый; (параметризуемый)
Макс. падение напряжения коммутационного выхода DC	[V]	2,5
Постоянный ток нагрузки коммутационного выхода DC	[mA]	100
Защита от короткого замыкания		да
Защита от перегрузок по току		да
Диапазон контроля		
Диапазон срабатывания	[mm]	6,5
Настраиваемое расстояние срабатывания		нет

DI5028

Компактная оценочная электроника для контроля скорости

DFK36,5-WRKG/IO/US

Рабочее расстояние срабатывания [mm]	0...5,26	
Диапазон измерения/настройки		
Настройка параметров в пределах [Imp/min]	5...24000	
Принцип измерения	inductive	
Точность/ погрешность		
Поправочный коэффициент	сталь: 1 / нерж.сталь: 0,7 / латунь: 0,5 / алюминий: 0,4 / медь: 0,3	
Гистерезис [% от Sr]	10	
Время реакции		
Задержка при запуске [s]	0...30; (Ширина шага: 100 ms; по умолчанию: 15 s)	
Макс. частота снижения сигнала [Imp/min]	30000	
Интерфейсы		
Коммуникационный интерфейс	IO-Link	
Способ передачи	COM2 (38,4 kBaud)	
Профили	Smart Sensor - SSP 0	Generic Profiled Sensor
	Function	Device identification
	Function	Multiple switching signal
	Function	Process data variable
	Function	Device diagnosis
	Function	Teach channel
Миним.время рабочего цикла [ms]	3,2	
Поддерживаемые DeviceID	**Режим работы**	**ID прибора**
	default	911
Условия эксплуатации		
Температура окружающей среды [°C]	-40...85	
Температура хранения [°C]	-25...85	
Степень защиты	IP 66; IP 67; IP 68; IP 69K	
Испытания / одобрения		
ЭМС	EN 61000-4-2 ESD	4 kV CD / 8 kV AD
	EN 61000-4-3 ВЧ излучение	10 V/m
	EN 61000-4-4 Burst	2 kV
	EN 61000-4-6 ВЧ проводимость	10 V
	EN 55011	класс B
	EN 60947-5-2	
Ударопрочность	EN 60068-2-27 Ea	100 г 11 мс полусинуса; 3 удара в каждом направлении по 3 координатным осям
Вибропрочность	DIN EN 60947-5-2	20 г (10...3000 Hz)
		50 циклов качания частоты; 1 октава в минуту в 3 осях
MTTF [годы]	672	
Сертификат UL	Регистрационный номер UL	A008

DI5028

Компактная оценочная электроника для контроля скорости

DFK36,5-WRKG/IO/US

Механические данные		
Вес	[g]	27
Корпус		Резьбовой корпус
Монтаж		незаподлицо
Размеры	[mm]	M12 x 1 / L = 60
Обозначение резьбы		M12 x 1
Материал		корпус: латунь покрыт белой бронзой; активная поверхность: PBT (полибутилентерефталат) оранжевый; светодиодное окно: PEI; крепежные гайки: латунь покрыт белой бронзой
Момент затяжки	[Nm]	7

Дисплеи / Элементы управления		
Дисплей	SIO режим	
	выходная ступень питается током	4 x светодиод, жёлтый
	Режим IO-Link	
	мишень в диапазоне измерения	4 x светодиод, жёлтый
	мишень вне диапазона измерения	4 x светодиод, жёлтый мигает

Принадлежности	
Комплект поставки	крепежные гайки: 2 x M12

Примечания	
Упаковочная величина	1 шт.

электрическое подключение

Разъем: 1 x M12; кодировка: A

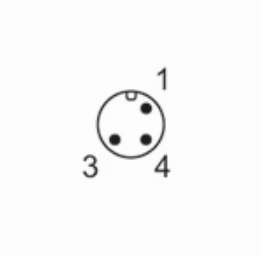

Соединение

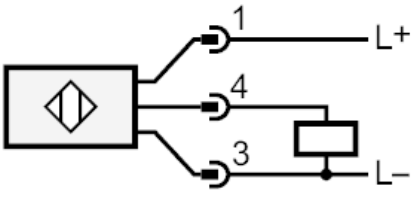

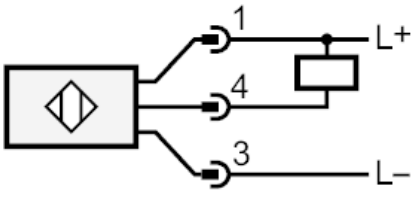

4: OUT / IO-Link