DI103A

Компактная оценочная электроника для контроля скорости

DIA2010-ZROA/5-3600 I/MIN/3D

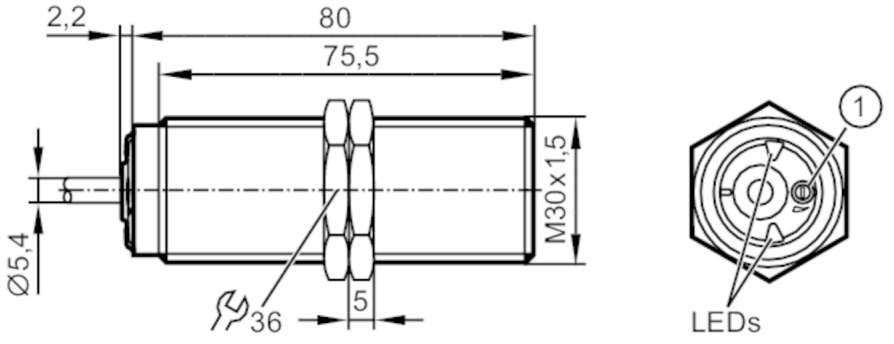

1 с потенциометром

Характеристики		
Функция выходного сигнала		NO
Диапазон срабатывания	[mm]	10
Корпус		Резьбовой корпус
Размеры	[mm]	M30 x 1,5 / L = 80
Приложение		
Применение		простая оценка вращающихся и линейных движений с учетом пониженной скорости; блокировка
Электронные данные		
Номинальное напряжение AC	[V]	20...250
Номинальное напряжение DC	[V]	20...250
Номинальная частота AC	[Hz]	45...65
Класс защиты		II
Защита от перепутывания полярности		да
Выходы		
Общее количество выходов		1
Функция выходного сигнала		NO
Макс. падение напряжения коммутационного выхода DC	[V]	7,5
Минимальная нагрузка по току	[mA]	6
Макс. ток утечки	[mA]	1,5
Постоянный ток нагрузки коммутационного выхода AC	[mA]	200
Постоянный ток нагрузки коммутационного выхода DC	[mA]	100
Кратковременный ток нагрузки коммутационного выхода	[mA]	2200; (20 ms / 0,5 Hz)

DI103A

Компактная оценочная электроника для контроля скорости

DIA2010-ZROA/5-3600 I/MIN/3D

Защита от короткого замыкания		нет
Защита от перегрузок по току		нет
Диапазон контроля		
Диапазон срабатывания	[mm]	10
Настраиваемое расстояние срабатывания		нет
Реальное расстояние срабатывания Sr	[mm]	10 ± 10 %
Рабочее расстояние срабатывания	[mm]	0...8,1
Диапазон измерения/настройки		
Настройка параметров в пределах	[Imp/min]	5...3600
Принцип измерения		inductive
Точность/ погрешность		
Поправочный коэффициент		сталь: 1 / нерж.сталь: 0,8 / латунь: 0,5 / алюминий: 0,5 / медь: 0,4
Гистерезис	[% от Sr]	10
Время реакции		
Задержка при запуске	[s]	12
Макс. частота снижения сигнала	[Imp/min]	4800
Программное обеспечение / Программирование		
Настройка точки переключения		многооборотный переменный резистор (потенциометр)
Условия эксплуатации		
Температура окружающей среды	[°C]	-20...60
Температура хранения	[°C]	-25...60
Степень защиты		IP 65; IP 67
Испытания / одобрения		
Разрешение		IECEx BVS 17.0094X
Маркировка ATEX		Ex II 3D Ex tc IIIC T80°C Dc X
ЭМС		EN 60947-5-2
MTTF	[годы]	435
Механические данные		
Вес	[g]	314
Корпус		Резьбовой корпус
Монтаж		установка заподлицо
Размеры	[mm]	M30 x 1,5 / L = 80
Обозначение резьбы		M30 x 1,5
Материал		латунь покрытая специальным слоем; PA (полиамид); TPE-U

DI103A

Компактная оценочная электроника для контроля скорости

DIA2010-ZROA/5-3600 I/MIN/3D

Дисплеи / Элементы управления		
Дисплей	Состояние выхода	2 x светодиод, жёлтый

Электрическое подключение	
Требуемая защита	миниатюрный предохранитель IEC60127-2 лист 1; ≤ 2 A; быстрая реакция; Предохранитель должен находиться за пределами взрывоопасной зоны.

Принадлежности	
Комплект поставки	крепежные гайки: 2

Примечания	
Примечания	Рекомендации Проверьте безопасность работы прибора после короткого замыкания.
Упаковочная величина	1 шт.

электрическое подключение
Кабель: 2 m, PUR; 2 x 0,5 mm²

Соединение

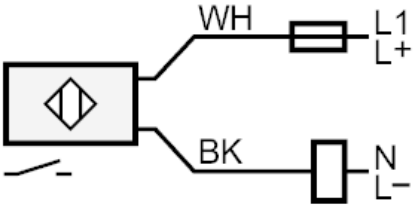

Примечание	миниатюрный предохранитель IEC60127-2 лист 1 ≤ 2 A (быстродействующий) Предохранитель должен находиться за пределами взрывоопасной зоны.
	Цвета жил :
BK =	черный
WH =	белый