DF2210

Электронный выключатель цепи

Fuse/IO-Link/24VDC/10A

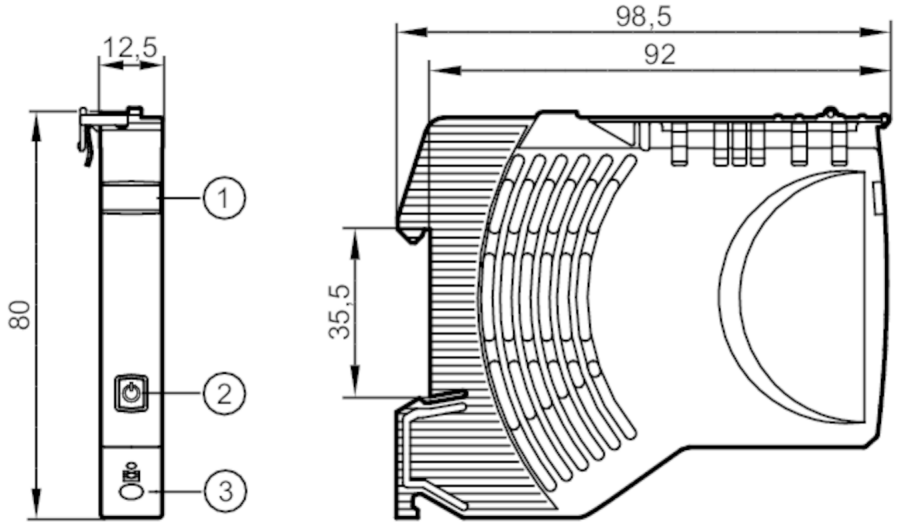

1 маркер
2 Кнопка для программирования вкл. / выкл. / сброс Состояние - Светодиод 1
3 вставная клемма Выход 1

Приложение		
Исполнение		корпус для установки на DIN рейку
Электронные данные		
Рабочее напряжение	[V]	по SELV/PELV
Номинальное напряжение DC	[V]	24
Входное напряжение DC	[V]	18...30
Класс защиты		III
Время работы при отключении питания (номинальное напряжение 24 В DC)	[ms]	10
Ток замкнутой цепи	[mA]	10
Примечание к потере мощности (номинальное напряжение 24 В DC)	[W]	1,968
Количество каналов		1
Номинальный ток	[A]	10
Номинальный ток (элемент безопасности)	[A]	10
Выходы		
Суммарная емкость нагрузки	[mF]	20
Условия эксплуатации		
Температура окружающей среды	[°C]	-25...60
Температура хранения	[°C]	-40...70

DF2210

Электронный выключатель цепи

Fuse/IO-Link/24VDC/10A

Степень защиты	IP 20; (спереди)	
Степень загрязнения	2	
Испытания / одобрения		
ЭМС	EN 61000-6-3	Излучение помех
	EN 61000-6-2	Помехоустойчивость
Механические данные		
Вес [g]	72	
Корпус	Прямоугольный	
Способ монтажа	Монтаж на DIN-рейку; (TH35 (EN 60715))	
Размеры [mm]	80 x 12,5 x 98,5	
Дисплеи / Элементы управления		
Дисплей	состояние	1 x светодиод, красный / зеленый / оранжевый
Элементы управления	1 x	программирующие кнопки
Примечания		
Упаковочная величина	1 шт.	
электрическое подключение		

вставные клеммы:

контактный рычаг/прокладка:

Соединение

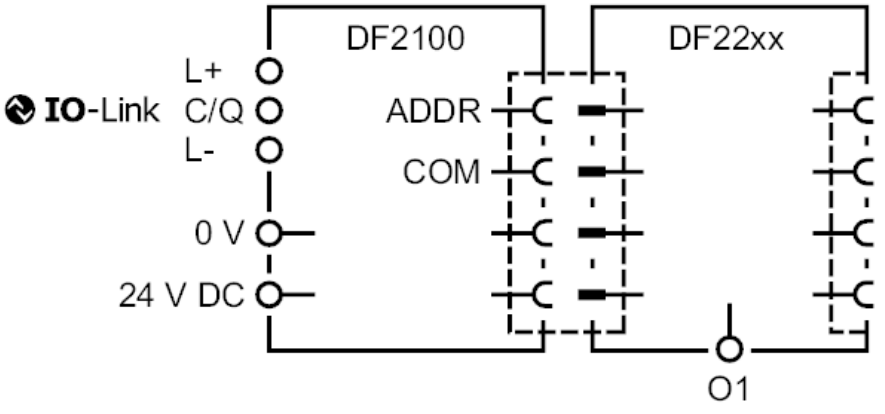

DF2210

Электронный выключатель цепи

Fuse/IO-Link/24VDC/10A

диаграммы и графики

выходные характеристики

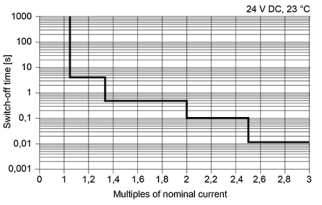

временные характеристики