AL2340

Входной модуль IO-Link

IO-Link Module 6x2 DI M12 IP67

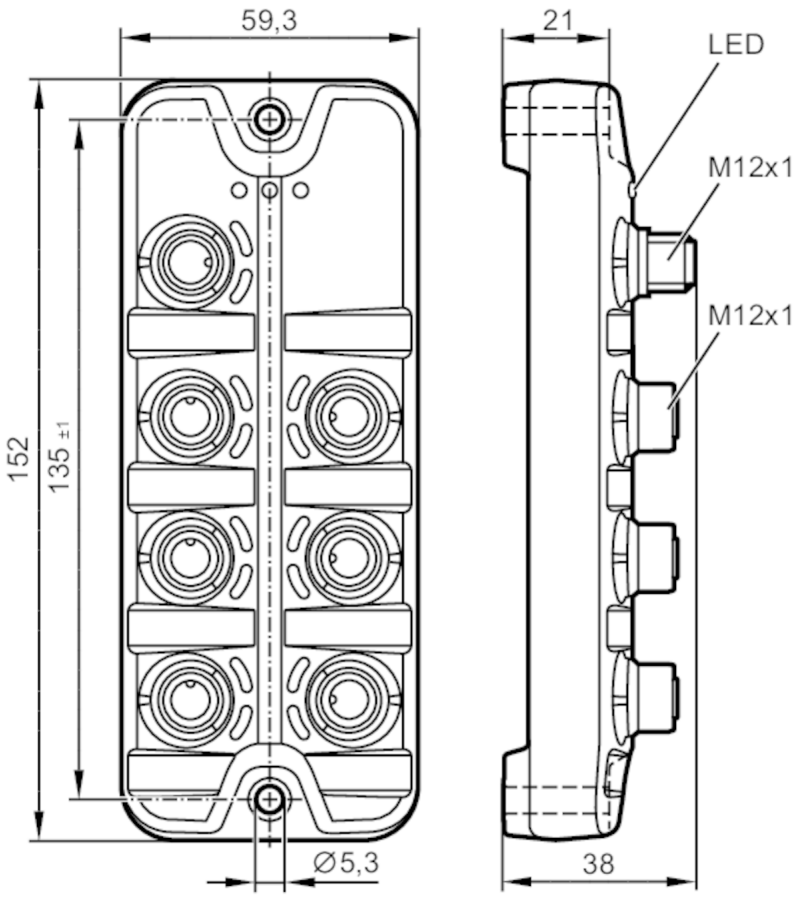

Электронные данные		
Рабочее напряжение	[V]	18...30 DC
Потребление тока	[mA]	100...700; (US)
Класс защиты		III
Питание датчика US		
Ток нагрузки на один порт	[A]	0,1
Входы/выходы		
Количество входов и выходов		Количество цифровых входов: 12
Входы		
Количество цифровых входов		12; (6 x 2 PNP тип 2 в соответствии с IEC 61131-2)
Питание выходов датчика		IO-Link
Напряжение питания	[V]	16...30
Интерфейсы		
Коммуникационный интерфейс		IO-Link
Способ передачи		COM2 (38,4 kBaud)

AL2340

Входной модуль IO-Link

IO-Link Module 6x2 DI M12 IP67

IO-Link проверка	1.1	
Стандарт SDCI	IEC 61131-9	
Профили	Smart Sensor - SSP 0	Generic Profiled Sensor
	Function	Device identification
	Function	Process data variable
	Function	Device diagnosis
SIO режим	нет	
Нужный тип порта	A	
Миним.время рабочего цикла [ms]	4,3	
Поддерживаемые DeviceID	**Режим работы**	**ID прибора**
	default	995
Условия эксплуатации		
Температура окружающей среды [°C]	-25...60	
Температура хранения [°C]	-25...70	
Макс. допустимая относительная влажность воздуха [%]	90	
Макс. высота над уровнем моря [m]	2000	
Степень защиты	IP 65; IP 67	
Степень защиты (NEMA 250)	6P	
Степень загрязнения	2	
Химическая среда	ISO 16750-5	AA, BA, BD, HLP, CC, DB, DC, DD, CA
	NEMA 250 5.13.1	AA
Испытания / одобрения		
ЭМС	EN 61000-6-2	
	EN 61000-6-3	
	IEC 61131-9	
Ударопрочность	DIN EN 60068-2-27	
Вибропрочность	DIN EN 60068-2-64	
	DIN EN 60068-2-6	
MTTF [годы]	197	
Механические данные		
Вес [g]	289	
Корпус	Прямоугольный	
Способ монтажа	монтажная плата	
Размеры [mm]	152 x 59,3 x 38	
Материал	корпус: PA (полиамид) оранжевый; Разъём: латунь никелированн.	
Уплотнительный материал	FKM	
Дисплеи / Элементы управления		
Дисплей	режим работы	1 x светодиод, зелёный
	неисправность	1 x светодиод, красный
	Функция	1 x светодиод, жёлтый

AL2340

Входной модуль IO-Link

IO-Link Module 6x2 DI M12 IP67

Принадлежности

Принадлежности (необязательные)	защитная кожух для разъема M12

Примечания

Упаковочная величина	1 шт.

электрическое подключение - IO-Link

Разъем: 1 x M12; кодировка: A

X1

1	+ 24 V DC (US)
2	не используется
3	GND (US)
4	IO-Link

электрическое подключение - Входы

Разъем: 6 x M12; кодировка: A; Уплотнение: FKM

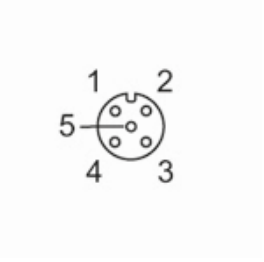

X1.0...X1.5

1	Питание датчика + 24 V DC (US)
2	Цифровой вход DI2
3	Питание датчика GND (US)
4	Цифровой вход DI1
5	не используется