AL1351

Мастер IO-Link с интерфейсом IoT

IO-Link Master DL IoT 4P IP69K

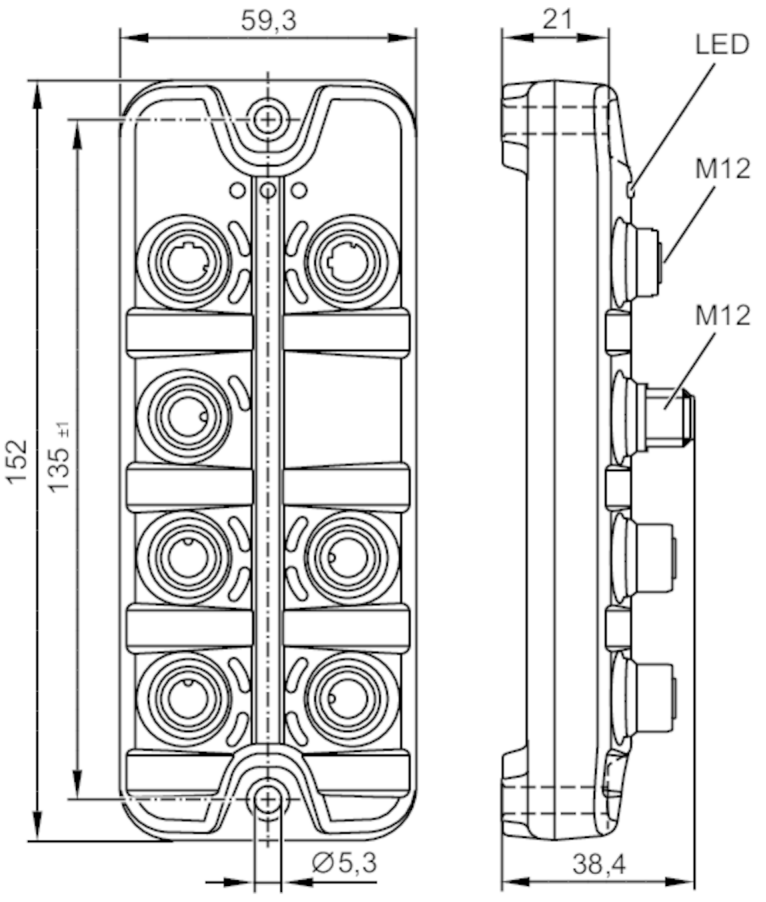

Приложение		
Применение		гигиенические системы; Модули ввода / вывода для полевой шины
Daisy-chain function		полевая шина
Электронные данные		
Рабочее напряжение	[V]	20...28 DC; (US ; по SELV/PELV)
Потребление тока	[mA]	300...3900; (US)
Класс защиты		III
Питание датчика US		
Макс. общая токовая нагрузка	[A]	3,6
Входы/выходы		
Общее количество входов и выходов		8; (конфигурируемый)
Количество входов и выходов		Количество цифровых входов: 8; Количество цифровых выходов: 4
Входы		
Количество цифровых входов		8; (IO-Link Port Class A: 4 x 2)

AL1351

Мастер IO-Link с интерфейсом IoT

IO-Link Master DL IoT 4P IP69K

Коммутационный уровень high	[V]	11...30	
Коммутационный уровень low	[V]	0...5	
Аналоговые входы защищены от короткого замыкания		да	
Выходы			
Количество цифровых выходов		4; (IO-Link Port Class A: 4 x 1)	
Макс. допустимая токовая нагрузка на каждый выход	[mA]	300	
Защита от короткого замыкания		да	
Интерфейсы			
Коммуникационный интерфейс		Ethernet; IO-Link	
Ethernet - Internet of Things			
Стандарт передачи		10Base-T; 100Base-TX	
Скорость передачи		10 MBit/s; 100 MBit/s	
Протокол		MQTT JSON	
Заводские настройки		IP-адресс: 169.254.x.x	
		маска подсети: 255.255.0.0	
		IP - адрес шлюза: 0.0.0.0	
		MAC-адресс: см. типовую бирку	
Примечание к интерфейсам		Протокол безопасности: HTTPS	
IO-Link Master			
Способ передачи		COM1 (4,8 kBaud); COM2 (38,4 kBaud); COM3 (230,4 kBaud)	
IO-Link проверка		1.1	
Количество портов класса A		4	
Условия эксплуатации			
Температура окружающей среды	[°C]	-25...60	
Температура хранения	[°C]	-25...85	
Макс. допустимая относительная влажность воздуха	[%]	90	
Степень защиты		IP 65; IP 66; IP 67; IP 69K; (эксплуатация с защитными колпачками из нержавеющей стали: IP 69K)	
Степень защиты (NEMA 250)		6P	
Степень загрязнения		2	
Химическая среда		ISO 16750-5	HLP, CC, DB, DC, DD, CA
		NEMA 250 5.13.1	AA
Испытания / одобрения			
ЭМС		EN 61000-6-2	
		EN 61000-6-4	
Ударопрочность		DIN EN 60068-2-27	

AL1351

Мастер IO-Link с интерфейсом IoT

IO-Link Master DL IoT 4P IP69K

Вибропрочность		DIN EN 60068-2-64 2009-04	
		DIN EN 60068-2-6 2008-10	
MTTF	[годы]	126	

Механические данные		
Вес	[g]	304,5
Корпус		Прямоугольный
Способ монтажа		монтажная плата
Размеры	[mm]	152 x 59,3 x 38,4
Материал		корпус: PA (полиамид) серый; Разъём: нерж. сталь (1.4404 / 316L)
Уплотнительный материал		EPDM

Примечания	
Примечания	Дополнительную информацию, пожалуйста, смотрите в инструкции по эксплуатации.
Упаковочная величина	1 шт.

электрическое подключение - Ethernet

Разъем: 2 x M12; кодировка: D; Уплотнение: EPDM

IoT X21, X22	
1	TX +
2	RX +
3	TX -
4	RX -
5	не используется

электрическое подключение - IO-Link

Разъем: 4 x M12; кодировка: A; Уплотнение: EPDM

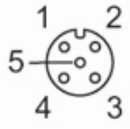

IO-Link Port Class A X01...X04	
1	Питание датчика (US) L+
2	Цифровой вход
3	Питание датчика (US) L-
4	C/Q IO-Link
5	не используется

AL1351

Мастер IO-Link с интерфейсом IoT

IO-Link Master DL IoT 4P IP69K

электрическое подключение - напряжение питания

Разъем: 1 x M12; кодировка: A

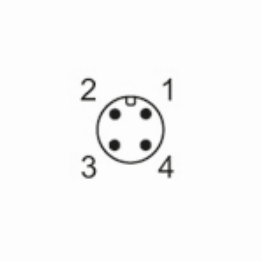

X31	
1	+ 24 V DC (US)
2	не используется
3	GND (US)
4	не используется