AC2381

Модуль AS-интерфейс с подсвечиваемыми кнопками

AS-i Module 2BI 2LO RD/GR IP69K

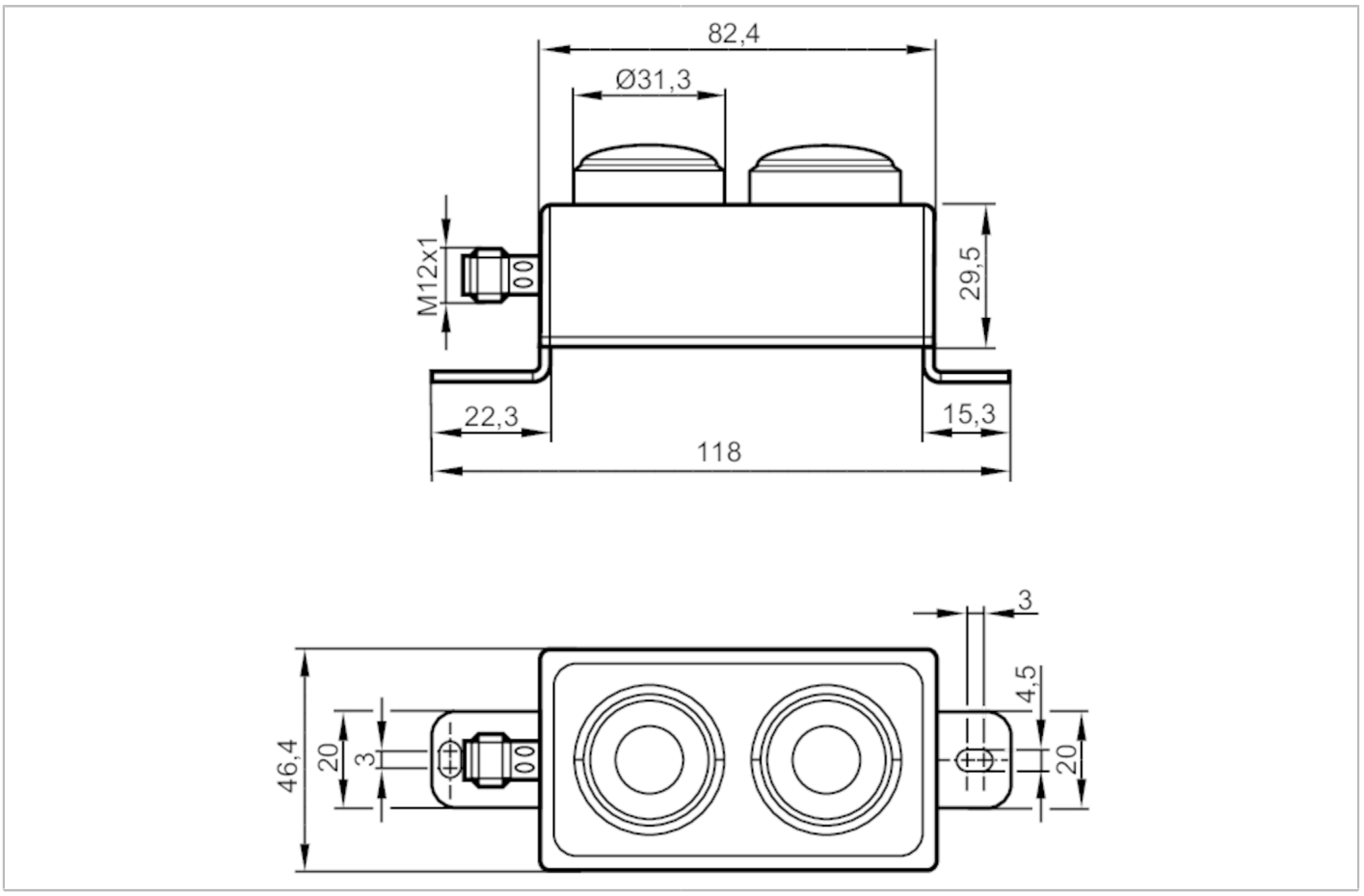

Приложение		
Применение		установка на месте; гигиенические и влажные среды в пищевой промышленности
Электронные данные		
Рабочее напряжение	[V]	26,5...31,6 DC
Общее потребление тока из AS-i	[mA]	80
Входы		
Питание выходов датчика		AS-i
Выходы		
Электрическое исполнение		AS-i
Условия эксплуатации		
Температура окружающей среды	[°C]	-25...70
Температура хранения	[°C]	-40...80
Степень защиты		IP 67; IP 68; IP 69K
Испытания / одобрения		
ЭМС		EN 61000-6-2
		EN 62026-2

AC2381

Модуль AS-интерфейс с подсвечиваемыми кнопками

AS-i Module 2BI 2LO RD/GR IP69K

AS-i классификация		
AS-i версия		2.11; 3.0
Расширенный режим адресации		да
AS-i master profile		M2; M3; M4
AS-i профиль		S-B.A.E
AS-i конфигурация ввода/вывода	[hex]	B
ID код AS-i	[hex]	A.E
AS-i сертификат		135301

Биты данных

Бит данных	D0	D1	D2	D3
светодиод 1 красный	DO-0	-	-	-
светодиод 2 зелёный	-	DO-1	-	-
программирующие кнопки 1		-	DI-2 (NC)	-
программирующие кнопки 2		-	-	DI-3 (NO)

Механические данные		
Вес	[g]	276,55
Корпус		Прямоугольный
Способ монтажа		резьбовая оправа
Размеры	[mm]	118 x 46,5 x 50
Материал		корпус: нерж.сталь

Дисплеи / Элементы управления		
Дисплей	режим работы	светодиод, зелёный
	ошибки	светодиод, красный
Элементы управления	2	3 программируемые функциональные клавиши с подсветкой

Электрическое подключение	
Подключение модуля	M12

Примечания	
Примечания	Кнопочные модули (RAFI типа RAFIX22) предлагают защиту от случайного прикосновения.
Упаковочная величина	1 шт.

электрическое подключение

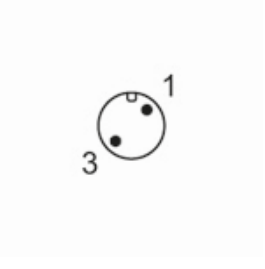

1	AS-i +
3	AS-i -